B (5 : 1)

PARTLIST			
Object	Numbers	Partnumber	notes
1	1	800W PSU_Blech_v2	ferromagnetic steel sheet, 1mm, SECC
2	3	KVT SO-M3-4_V2	KVT Fastening SO-M3-4

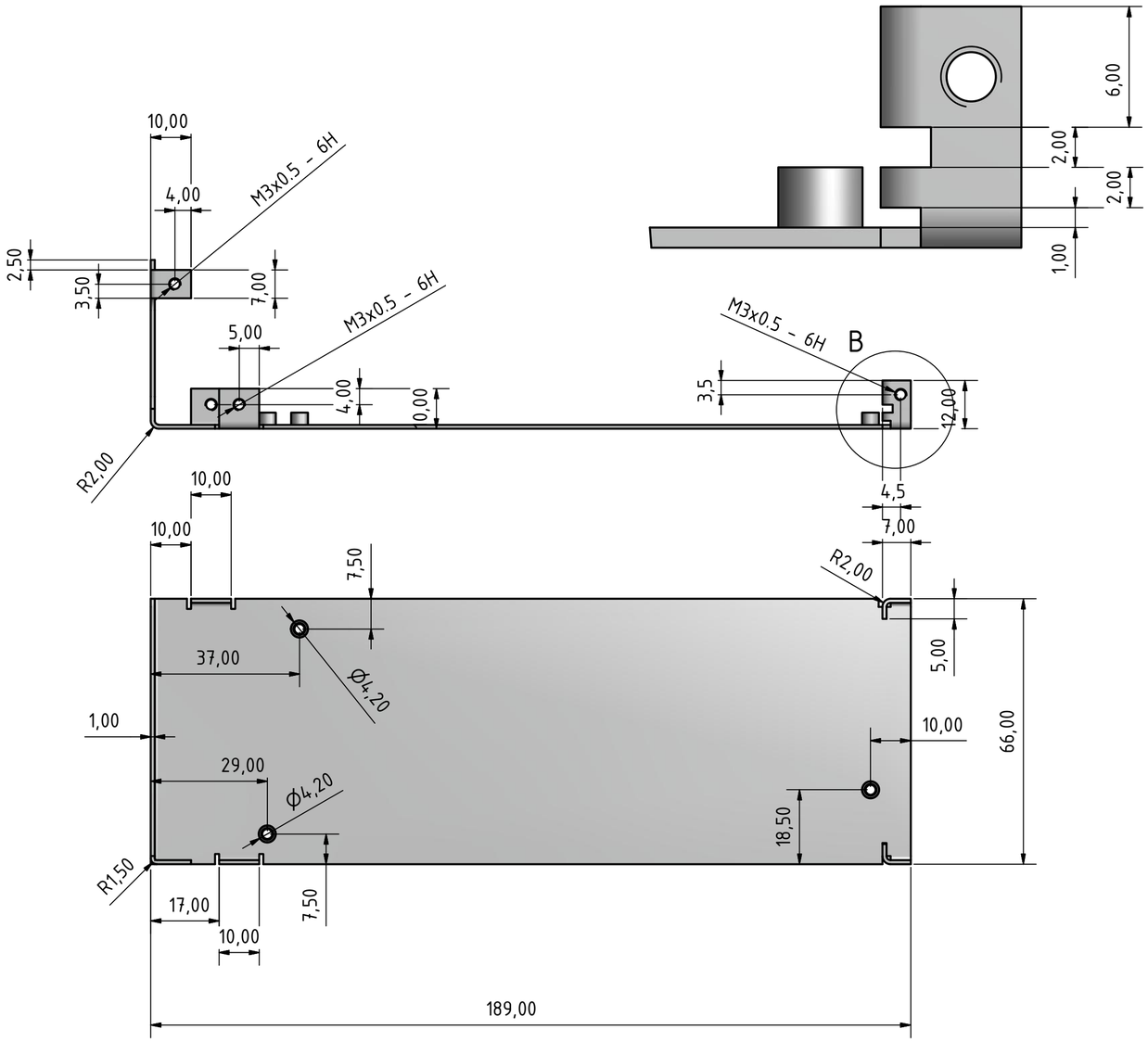

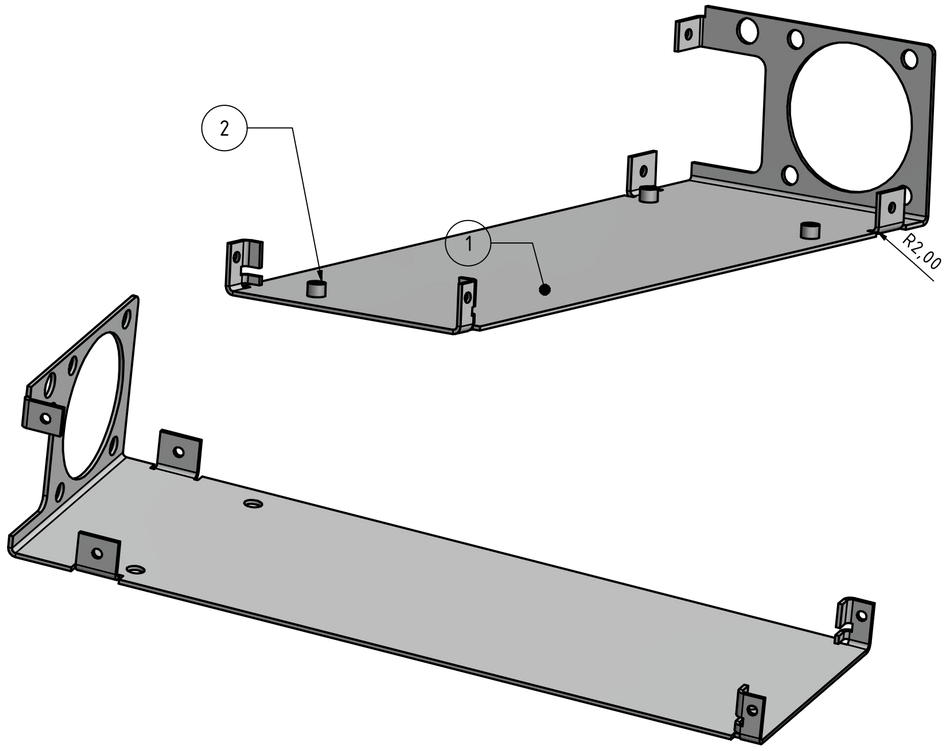

					Datum	Name
				Gezeichnet	30.08.2016	schmoelb
				Kontrolliert		
				Norm		
Status	Änderungen	Datum	Name			

EVAL_800W_PSU_4P_C7_1_metall

A2